INDRUMARI
IMPORTANTE DE SIGURANTA
Cititi, intelegeti si urmati exact aceste indrumari inainte de a instala si folosi acest produs

Piscina dreptunghiulara Ultra Frame™

18’ x9’ (549 cm x 274 cm)
24’ x12’ (732 cm x 366 cm)
32’ x16’ (975 cm x 488 cm)

Avertizare ……2

Lista de piese & indicatii……..3-5

Instructiuni de montaj……6-10

Ingrijirea si curatarea piscinei……11-12

Probleme care pot aparea mai frecvent……12

Uscarea si demontarea piscinei……..12

Depozitarea si pastrarea……13

Masuri de siguranta generala……13

Introducere:
Ne bucuram ca v-ati decis sa va luati o piscina Intex. Va rugam luati-va putin timp pentru a citi aceasta brosura, inainte de a incepe cu montarea piscinei. In felul acesta veti obtine informatiile necesare pentru a prelungi viata piscinei si a va asigura siguranta si placerea baii. Vizionati caseta video inainte de a monta piscina. Pentru montaj este nevoie de cel putin 2-4 persoane, daca aveti ajutor merge mai repede.

INDICATII DE SIGURANTA Cititi, intelegeti si urmati aceste indicatii de siguranta inainte de folosirea piscinei
ATENTIE!

- Este importanta supravegherea permanenta de catre adulti, a copiilor si a persoanelor handicapate .
- Luati masuri care sa impiedice folosirea nedorita a piscinei.
- Luati masuri pentru ocrotirea copiilor si a animalelor de casa.
- Piscina si componentele ei sa fie montate si demontate numai de catre adulti.
- A nu se sari sau scufunda in piscina.
- Piscina trebuie muntata pe un teren plan si stabil. In cazul nerespectarii acestei indicatii, piscina se poate apleca pe o parte, folia poate sa se rupa, sau pot fi ranite persoane.
- Nu va sprijiniti sau apasati pe inelul gonflabil, pentru a evita deteriorarea inelului sau scurgerea apei. Nu permiteti nimanui sa seada sau sa se catere pe peretii piscinei.
- Va rugam indepartati toate jucariile din piscina si din jurul piscinei cand aceasta nu este folosita, intru-cat jucariile atrag copiii mici.
- Indepartati din apropierea piscinei scaune, mese si si alte obiecte pe care se pot catara copiii
- Nu innotati singur si nu permiteti aceasta nici altor persoane.
- Pastrati piscina curata si apa clara. Fundul piscinei trebuie sa fie mereu vizibil.
- Daca doriti sa folositi piscina noaptea asigurati o iluminare suficienta a scarii, a fundului piscinei si al imprejurimii.
- Nu folositi piscina niciodata sub influenta alcoolului sau al drogurilor!
- Copiii nu trebuie lasati in apropierea foliei acoperitoare pentru ca ei sa nu se incurce in ea, evitand astfel ranirea sau inecul.
- Folia acoperitoare trebuie indepartata complet inainte de folosirea piscinei. Aveti grija ca nimeni sa nu se afle sub folie, intru-cat aceste persoane nu pot fi vazute. Nu acoperiti piscina atata timp cat cineva se afla in ea.
- Pastrati locul din jurul piscinei curat, pentru a evita raniri cauzate de alunecare sau cadere.
- Prin pastrarea igienei si a curateniei apei, protejati de boli persoanele care folosesc piscina.
- Piscina este un obiect de uz. Ea trebuie ingrijita corect. Deseori, o alterare extrema a calitatii apei poate duce la deteriorarea piscinei. In cazul acesta pot avea loc scurgeri masive de apa.

ACOPERIREA PISCINEI SI ALTE MASURI DE SIGURANTA NU POT INLOCUI SUPRAVEGHEREA CONTINUA SI COMPETENTA DE CATRE ADULTI

IGNORAREA ACESTOR MASURI DE PROTECTIE POT DUCE LA DISTRUGERE DE OBIECTE, LA RANIRI DE PERSOANE SAU CHIAR LA MOARTE!

LISTA DE PIESE

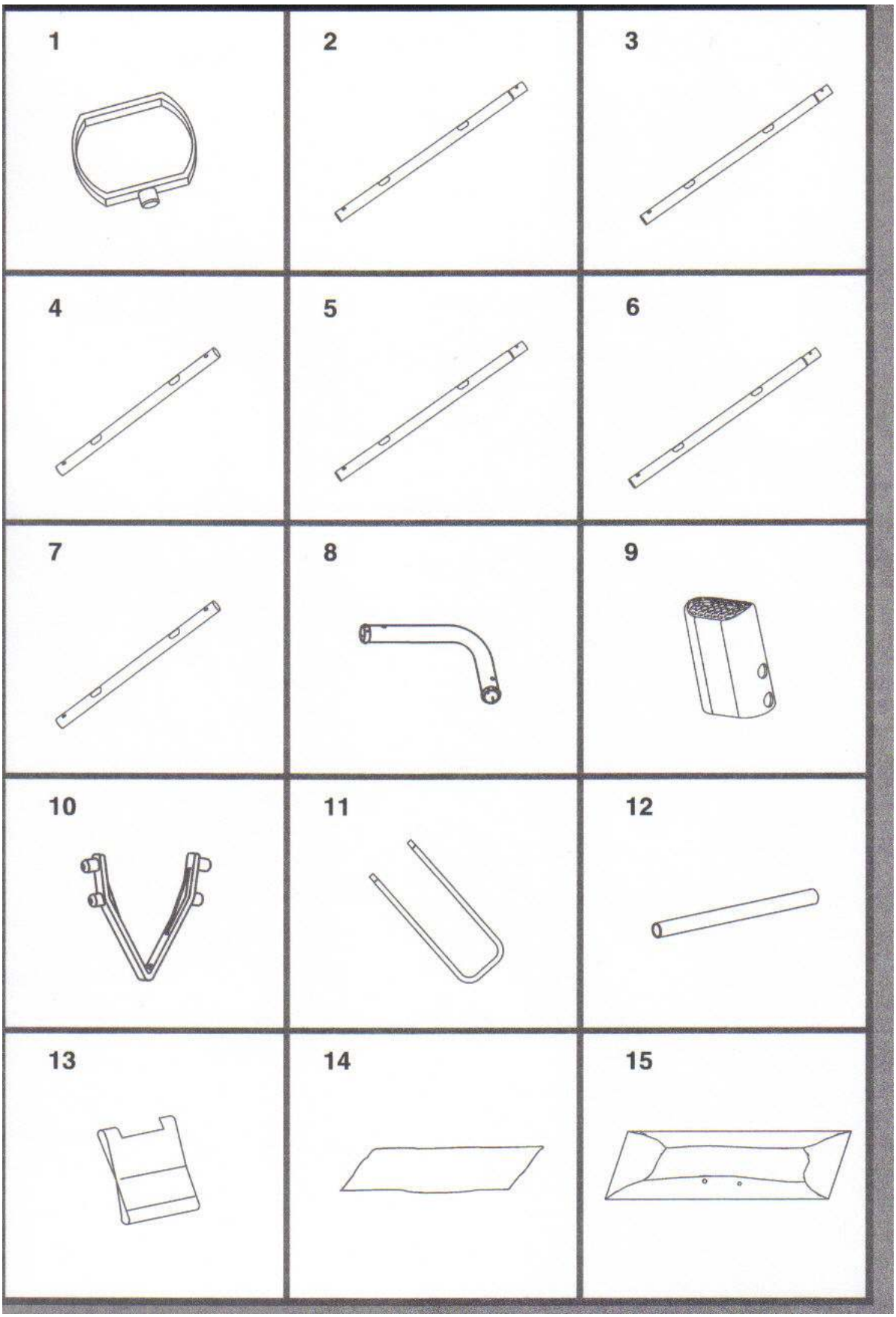

SCHITA DE ANSAMBLU

Inainte de a incepe cu montarea piscinei, va rugam luati-va cateva minute pentru a va familiariza cu piesele componente si a intelege functiunea lor

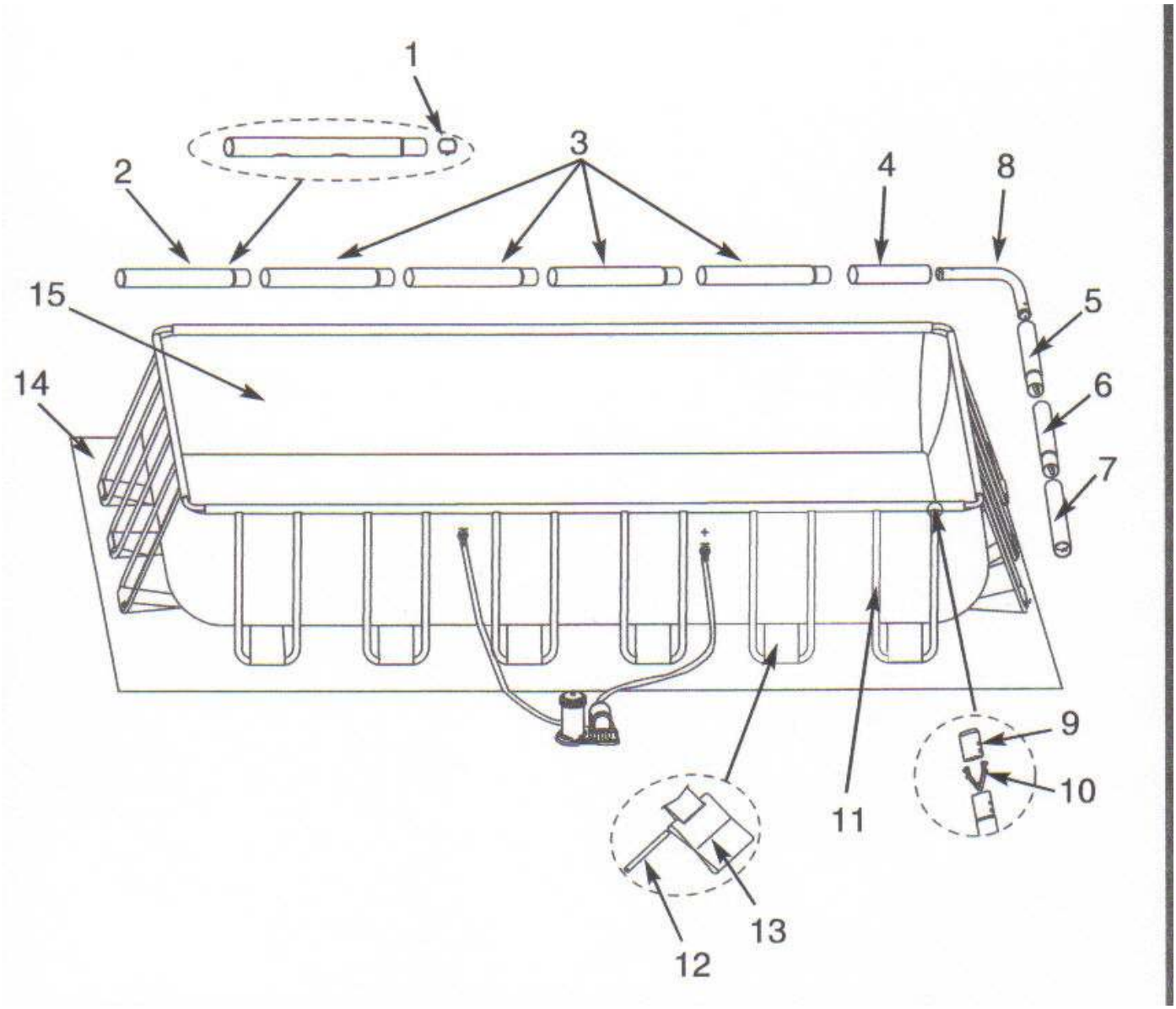

OBSERVATIE: Schitele au numai scopuri ilustrative. Deosebiri fata de produsul livrat sunt posibile.

NR	DESCRIEREA	MARIMEA PISCINEI & CANTITATEA		
		18' x 9' x 52" (549cm x 274cm x 132cm)	**24' x 12' x 52" (732cm x 366cm x 132cm)**	**(36' x 16' x 52") (975cm x 488cm x 132cm)**
1	CLIP ELASTIC	8	14	20
2	BARA ORIZONTALA (A) (INCLUSIV CLIP ELASTIC)	2	2	2
3	BARA ORIZONTALA (B) (INCLUSIV CLIP ELASTIC)	4	8	12
4	BARA ORIZONTALA (C)	2	2	2
5	BARA ORIZONTALA (D) (INCLUSIV CLIP ELASTIC)	2	2	2
6	BARA ORIZONTALA (E) (INCLUSIV CLIP ELASTIC)	0	2	4
7	BARA ORIZONTALA (F)	2	2	2
8	VINCLU	4	4	4
9	CAPAT "U" A BARELOR DE SUSTINERE	24	36	48
10	CLIP "V" ELASTIC	24	36	48
11	BARA "U" DE SUSTINERE (INCLUSIV CAPAC "U" & CLIP ELASTIC)	12	18	24
12	BARA DE LEGATURA	12	18	24
13	FOLIE DE PRINDERE DIN PVC	12	18	24
14	FOLIE PROTECTOARE LA SOL	1	1	1
15	FOLIA PISCINEI	1	1	1
	FOLIA ACOPERITOARE (NU ESTE ARATATA)	1	1	1

NR. PIESA	DESCRIEREA	**18' x 9' x 52" (549cm x 274cm x 132cm)**	**24' x 12' x 52" (732cm x 366cm x 132cm)**	**(36' x 16' x 52") (975cm x 488cm x 132cm)**
1	CLIP ELASTIC	10381	10381	10381
2	BARA ORIZONTALA (A) (INCLUSIV CLIP ELASTIC)	10919	10920	10921
3	BARA ORIZONTALA (A) (INCLUSIV CLIP ELASTIC)	10922	10923	10924
4	BARA ORIZONTALA (C)	10925	10926	10927
5	BARA ORIZONTALA (D) (INCLUSIV CLIP ELASTIC)	10928	10929	10928
6	BARA ORIZONTALA (E) (INCLUSIV CLIP ELASTIC)		10930	10931
7	BARA ORIZONTALA (F)	10932	10933	10932
8	VINCLU	10934	10934	10934
9	CAPAT "U" A BARELOR DE SUSTINERE	10935	10935	10935
10	CLIP "V" ELASTIC	10936	10936	10936
11	BARA "U" DE SUSTINERE (INCLUSIV CAPAC "U" & CLIP ELASTIC)	10937	10937	10937
12	BARA DE LEGATURA	10383	10383	10383
13	FOLIE DE PRINDERE DIN PVC	10938	10938	10938
14	FOLIE PROTECTOARE LA SOL	10795	18941	10760
15	FOLIA PISCINEI	10939	10940	10941
	FOLIA ACOPERITOARE (NU ESTE ARATATA)	10756	18936	10757

MONTAJUL PISCINEI

INFORMATII IMPORTANTE PENTRU ALEGEREA LOCULUI DE AMPLASARE SI PREGATIREA TERENULUI

AVERTISMENT!

- Piscina trebuie plasata intr-un loc, unde puteti avea certitudinea ca nimeni nu patrunde in ea nepermis, neremarcat, neintentionat sau nesupravegheat.
- Luati toate masurile de siguranta pentru a ocroti copiii si animalele de casa.
- In cazul nerespectarii urmatoarelor instructiuni sau daca piscina nu este plasata pe un teren orizontal si plan, este posibil ca piscina sa se rastoarne, folia piscinei poate sa se rupa, pot fi ranite persoane si se pot produce pagube materiale.
- ATENTIE: Cuplati pompa piscinei numai la o priza electrica cu siguranta impotriva curentilor reminiscenti. Pentru a minimaliza pericolul unui soc electric, nu folositi cabluri prelungitoare, relee de temporizare, adaptoare sau convertoare. Pentru a cupla pompa la reteaua electrica este necesara o priza electrica. Plasati cablul in asa fel incat sa nu poata fi taiat de cositori sau deteriorat in vre-un fel.
- Luati in considerare indicatiile si avertismentele din brosura anexata pompei.

Cautati un loc potrivit pentru plasarea piscinei, luati in considerare urmatoarele:

1. Terenul pentru amplasarea piscinei trebuie sa fie **orizontal si plan.**
   El nu are voie sa fie nici inclinat si nici accidentat.
2. Solul trebue sa fie atat de stabil incat sa poata sustine greutatea unei piscine plina de apa. Terenul nu trebuie sa fie nici malos, nisipos sau afanat..
3. Nu plasati piscina pe terasa sau balcon.
4. In jurul piscinei ar trebui pastrat un loc liber de 1,5-2 metri, asa incat copiii sa nu aiba posibilitatea sa se catere si sa cada in piscina.
5. Sub piscina nu va mai creste iarba. Apa scursa din piscina poate sa dauneze plantelor. Anumite varietati de iarba, cum ar fi St. Augustine si Bermuda pot sa creasc prin folia piscinei.
6. In cazul in care solul nu este suficient de stabil, sprijiniti picioarele de sustinere laterale in forma de U, punand sub fiecare picior o placa de lemn presat de marimea 38x38x3 cm. Puteti sa puneti si placi de otel sau alt material tare.
7. Contactati magazinul de la care ati cumparat piscina pentru suporturi potrivite pentru picioarele de sustinere a piscinei.

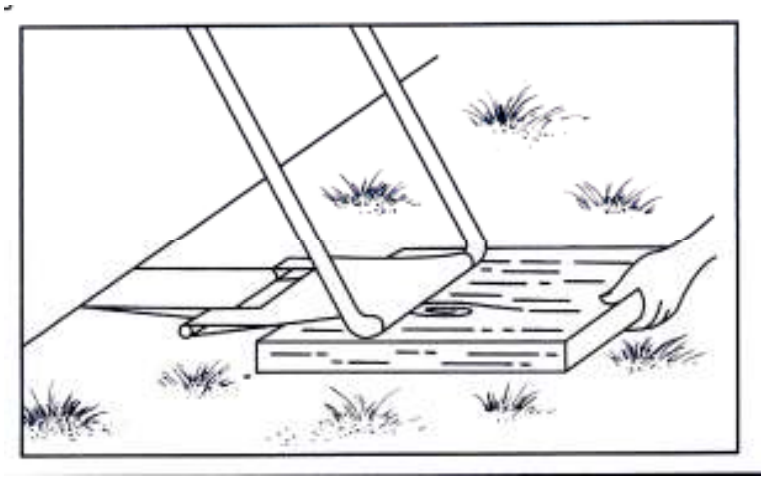

MONTAJUL PISCINEI (continuare)

Aceasta piscina poate fi oferita si impreuna cu o pompa de filtrare Intex Crystal Clear™. Desfaceti cu grija ambalajul in care sunt impachetate folia piscinei, barele de legatura, etc.

1. • Cautati un teren orizontal si nivelat pentru plasarea piscinei, indepartati pietrele, crengile si alte obiecte ascutite care ar putea sa deterioreze folia piscinei.

- Deschideti cu grija ambalajul in care se afla folia piscinei, barele de legatura etc. Cutia se poate folosi mai tarziu pentru depozitarea piscinei in timpul lunilor de iarna.

- Scoateti folia protectoare la sol **(14).** Derulati-o in asa fel incat colturile sa fie la o distanta de cel putin 1,5- 2 m de orice obiecte, cum ar fi pereti, pomi… Scoateti folia **(15)** din carton si desfasurati-o pe folia protectoare la sol, in asa fel incat ventilul de scurgere sa fie pe partea spre care doriti sa fie scurgerea. Plasati piscina in asa fel, incat ventilul de scurgere sa **NU** fie spre partea casei. Desfaceti folia piscinei pentru ca ea sa se incalzeasca la soare, pentru a usura montarea. Aveti grija ca folia piscinei sa se afle pe mijlocul foliei protectoare la sol. Asigurati-va ca partea cu orificiile pentru furtune se afla pe partea la care doriti sa faceti legatura la reteaua electrica.
  IMPORTANT: Nu tarati folia pe jos, pentru a evita deteriorarea ei (vezi schita 1).

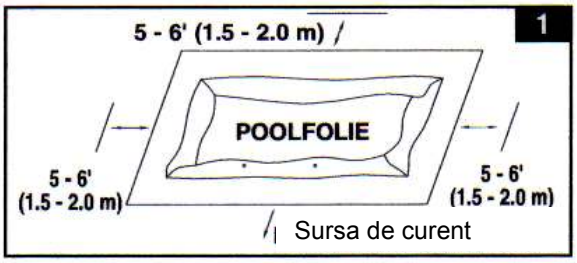

- La montarea foliei piscinei, orificiile de legatura la furtune trebuie sa fie orientate in directia sursei de curent. Capatul piscinei montate trebuie sa fie in apropierea unei surse de curent electrica necesara pentru punerea in functiune a pompei pentru filtrarea apei.

2. Scoateti toate piesele din ambalaje si amplasati-le in jurul piscinei in ordinea montarii. Verificati lista de piese si asigurati-va ca toate piesele sunt existente (vezi schitele 2.1, 2.2 & 2.3).
IMPORTANT: Nu incepeti montarea in cazul in care constatati lipsuri. Pentru piese de schimb contactati service-ul dumneavoastra local.
Dupa ce ati verificat toate piesele, puneti-le de o parte si incepeti montarea.

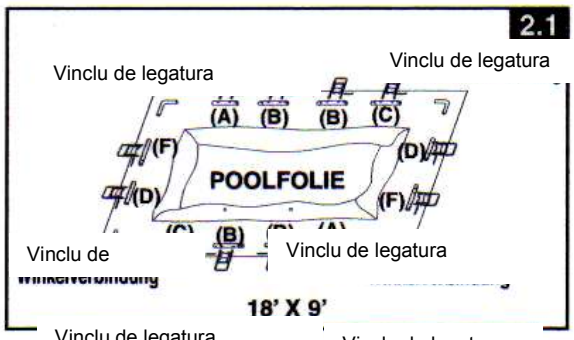

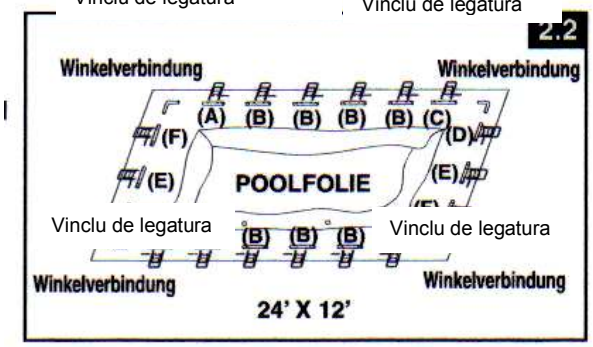

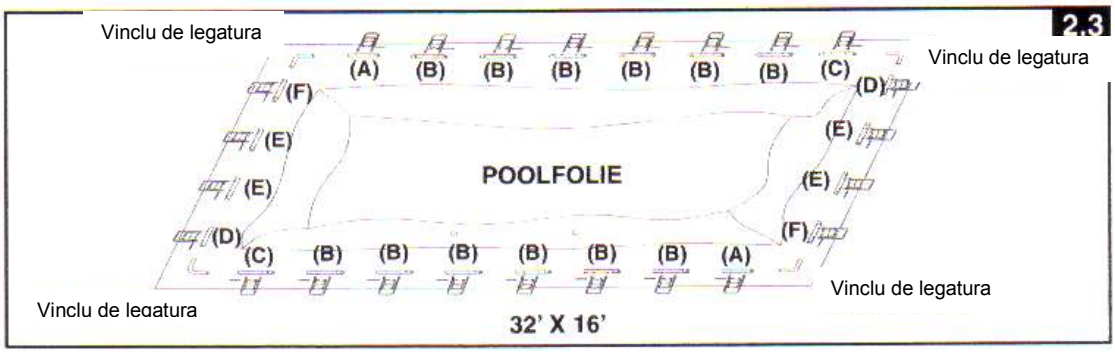

3. Asigurati-va ca folia piscinei este desfacuta si intinsa pe folia protectoare la sol.
Incepeti cu o parte, introduceti intai barele "A" in deschiderile laselor care se afla in colturi. Urmeaza barele "B", care se cupleaza cu barele "A", apoi barele "C", care la randul lor se cupleaza cu barele "B" (vezi schita 3').
Gaurile din bare trebuie sa se potriveasca cu gaurile din tivul alb. Apoi impingeti barele "A-B-C&D-E-F"in deschiderile laselor.

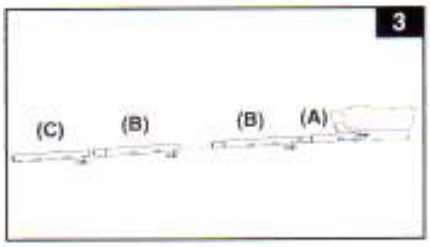

Incepeti cu combinatia "D-E-F" pentru latura scurta a piscinei si introduceti intai bara "D" in deschidere. Combinatia barelor este diferita, in functie de marimea piscinei, vezi tabelul de mai jos. (Asigurati-va ca la toate 4 laturile gaurile din bare coincid cu gaurile laselor albe.)

Marimea piscinei	Numarul barelor laterale U de sprijin pe latura lunga	Numarul barelor laterale U de sprijin pe latura scurta	Combinatia barelor orizontale pe latura lunga	Combinatia barelor orizontale pe latura scurta
18' x 9' (549cm x 274cm)	4	2	A-B-B-C	D-F
24' x 12' (732cm x 366cm)	6	3	A-B-B-B-B-C	D-E-F
32' x 16' (975cm x 488cm)	8	4	A-B-B-B-B-B-B-C	D-E-E-F

4. Trageti folia de prindere din PVC **(13)** peste bara laterala U **(11)** .
Repetati aceasta procedura cu toate barele laterale.
IMPORTANT: Folia de prindere din PVC trebuie sa ramana intinsa la sol in timpul pasului urmator .
Din aceasta cauza este important ca in jurul piscinei sa se pastreze un loc liber de cel putin 1,5 - 2 m (vezi schita 4)

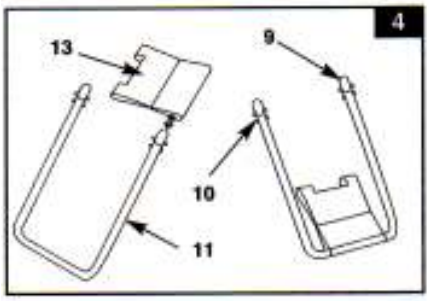

5. La partea superioara a barelor laterale U de sprijin se afla un clip elastic premontat masinal.
Introduceti barele laterale U in gaurile barelor "A-B-C&D-E-F" tinand apasate butonasele cu degetele. Prin introducere, clipul se deschide si prinde barele laterale de barele orizontale (vezi schita 5).

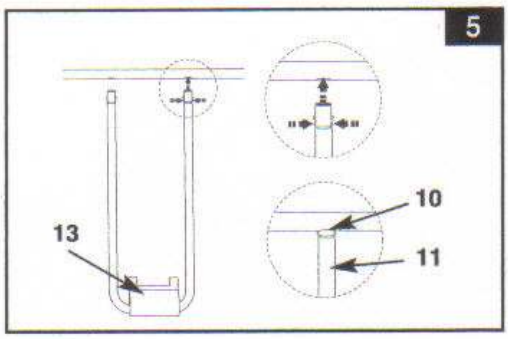

6. Cu ajutorul unei persoane care se afla in piscina, trageti un colt al foliei piscinei in sus si prindeti folia de prindere din PVC de lasa care se afla dedesuptul piscinei cu ajutorul barei de legatura **(12)**. Aceasta procedura se va repeta pentru toate colturile piscinei, si in final cu laturile ei(vezi schitele 6.1 si 6.2)

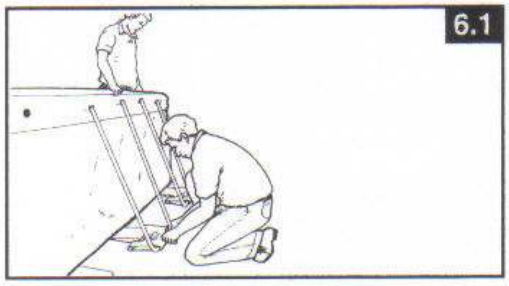

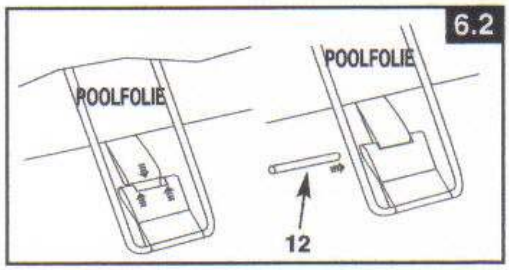

7. Trageti folia de prindere spre exterior, astfel ca ea sa fie bine intinsa la sol.

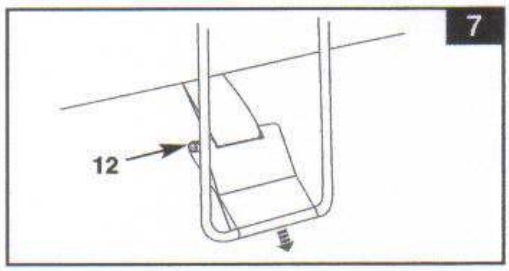

8. In cazul in care solul este moale si neregulat (de exemplu asfalt, gazon sau pamant), puneti sub fiecare bara laterala U o scandura de lemn de marimea 38 x 38 x 3 cm. Barele U trebuie sa fie plasate pe mijlocul acestor scanduri, iar fibrele lemnului sa fie perpendiculare (vezi schita 8)

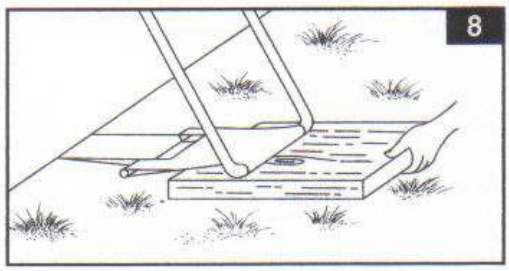

9. Pozitionati barele orizontale de pe latura lunga in asa fel incat ele sa stea peste barele de pe latura scurta. Apoi prindeti-le la colturi cu vinclurile de legatura **(8)** (vezi schita 9).

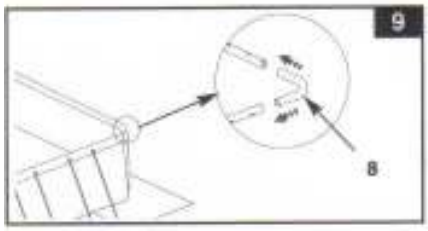

10. Montati scara. Pentru scara exista instructiuni separate de montaj.

11. Puneti scara montata peste un perete lateral al piscinei, in timp ce o persoana aflata in piscina netezeste cutele de la podeaua piscinei. Cineva trebuie sa verifice si daca ambele ventile de scurgere (la colturi) sunt inchise bine. Aceasta persoana impinge colturile piscinei cat mai bine spre inafara.

12. Inainte de a umple piscina cu apa mai verificati odata daca dopurile la interior si la exterior sunt bine inchise. Puneti apa in piscina, dar nu mai mult de 2- 3 cm.

IMPORTANT: daca apa se scurge intr-o parte a piscinei, piscina nu sta perfect drept. In acest caz apa va apasa pe un perete al piscinei, care se poate deforma spre inafara. Daca ternul nu este perfect orizontal, el trebuie intai nivelat si apoi trebuie montata piscina din nou.

Incepeti sa intindeti cutele care au ramas, incepand din mijlocul piscinei, apoi impingeti spre inafara la partile de imbinare a podelei cu peretii. O persoana care se afla in afara piscinei poate sa ajute apucand marginea podelei piscinei din exterior si tragand de ea. In cazul in care cutele sunt cauzate de folia protectoare la sol, doua persoane trebuie sa o apuce din parti opuse si sa o intinda.

13. Umpleti piscina cu apa pana la circa 10 cm sub marginea de sus.

IMPORTANT
Inainte de a permite cuiva sa intre in piscina, explicati toate indicatiile din aceasta brosura. Fixati pentru membrii familiei reguli de comportament, discutati-le si informati si alte persoane care folosesc piscina, in privinta acestora.

INGRIJIREA SI CHIMIA PISCINEI

ATENTIE!
NU UITATI! • Prin igiena si pastrarea unei ape curate feriti de boli pe toti cei care folosesc aceasta piscina. • Pastrati piscina curata si apa limpede. Podeaua piscinei trebuie sa fie intodeauna vizibila de din afara. • Nu lasati copiii in apropierea prelatei piscinei, pentru a evita ca acestia sa se incurce in ea, si astfel sa-i ocrotiti de la innec sau alte raniri.

O calitate buna a apei este conditia principala care trebuie indeplinita pentru a prelungi viata piscinei si a aspectului frumos al materialului foliei, de asemenea pentru pastrarea unei ape sanatoase. Puteti verifica in mod regulat calitatea apei, cu produse de testare. Va rugam respectati urmatoarele recomandari ale producatorului de produse chimice.

1. Clorul nu are voie sa intre in contact cu folia piscinei inainte de a fi dizolvat complet in apa. Clorul sub forma de granulat sau tablete trebuie dizolvat initial intr-un vas. In cazul clorului lichid, este important ca el sa fie amestecat imediat bine cu apa.

2. Nu amestecati nici odata diverse produse chimice intre ele. Adaugati substantele in apa piscinei intotdeauna separat, amestecati-le bine cu apa piscinei si abea dupa aceea adaugati substanta urmatoare.
3. Pentru mentinerea curateniei apei aveti la dispozitie un skimmer Intex si un aspirator de mana. Daca acestea nu se afla in pachetul pe care l-ati cumparat dumneavoastra, contactati reprezentantul local pentru cumpararea acestor produse.
4. Nu folositi aparate de curatat cu presiune, pentru curatarea acestei piscine.

ALGE	• Apa verzuie • Depuneri verzi sau negre pe folia piscinei	• Trebuie reglate cantitatea de clor si valoarea pH-ului	• Faceti o tratare de soc cu o cantitate marita de clor. Verificati pH-ul si corectati-l la valoarea recomandata. Informatii primiti la magazinul de la care ati cumparat piscina. • Aspirati podeaua piscinei • Reglati cantitatea de clor
APA COLORATA	• Apa se coloreaza la prima tratare cu clor in albastru, maro sau negru	• Apa contine cupru, fier sau magneziu care oxideaza prin adaugarea clorului. Aceasta este normal la multe surse de apa.	• Reglati pH-ul la valoarea recomandata. • Lasati filtrul in functiune pana apa devine clara. • Schimbati regulat cartusele de filtru
APA TULBURE SAU LAPTOASA	• Apa este tulbure ssau laptoasa	• Apa dura, cu un pH ridicat • Continutul de clor este prea scazut • Particule straine in apa	• Reglati pH-ul la valoarea recomandata. Adresati-va pentru informatii la magazinul dumneavoastra • Verificati continutul de clor • Curatati sau schimbati filtrul
NIVELUL APEI SCAZUT	• Dimineata nivelul apei este mai scazut decat in seara precedenta	• Fisura sau ruptura in folia piscinei, in furtunul pompei de filtrare, sau colierele de prindere a furtunelor nu sunt stranse bine	• Reparati fisura cu setul de reparare. • Strangeti colierele furtunelor
DEPUNERI LA FUNDUL BAZINULUI	• Murdarie sau nisip pe fundul bazinului	• Murdrie introdusa din afara prin jocul in si inafara apei	• Folositi aspiratorul Intex pentru curatare.
MURDARIE LA SUPRAFATA APEI	• Frunze…etc. la suprafata apei	• Piscina sta prea aproape de pomi	• Folositi skimmerul pentru indepartarea frunzelor

INGRIJIREA PISCINEI SI ELIMINAREA APEI

ATENTIE!	Montarea piscinei pe teren denivelat sau neadecvat poate duce la. deteriorarea piscinei

Nu introduceti substante chimice in timpul folosirii piscinei. Acestea pot provoca iritatii ale pielii si ale ochilor. Solutiile concentrate de clor pot dauna piscinei. In nici un caz nu pot fi facute firma Intex, filialele ei, comerciantii si angajatii lor raspunzatori pentru daunele provocate de scurgerea apei, calitatea proasta a apei, sau intrebuintarea gresita a substantelor chimice. Tineti in rezerva cartuse de filtru si schimbati-le pe acestea la interval de 2 saptamani. Va recomandam sa folositi o pompa de filtru Krystal Clear™.

IN CAZUL PLOILOR ABUNDENTE: Pentru a evita pagube provocate de ploile abundente, eliminati imediat apa acumulata suplimentar.

Uscarea si depozitarea piscinei
Atentie: aceasta piscina are ventile de scurgere la ambele parti ale piscinei. Pentru eliminarea apei cuplati furtunul de gradina la ventilul cel mai apropiat de canalul de scurgere.

1. Respectati dispozitiile locale privitoare la eliminarea apei din piscina.
2. Aveti grija ca ventilul de scurgere sa se afle in pozitia potrivita.
3. Indepartati capacul ventilului de scurgere di peretele exterior al piscinei.
4. Introduceti un capat al furtunului de gradina in adaptorul de furtun.
5. Celalalt capat trebuie sa fie orientat spre directia in care doriti sa se scurge apa.
6. Cuplati adaptorul furtunului la ventilul de scurgere. **ATENTIE: apa incepe sa curga imediat.**
7. Dupa ce apa s-a scurs, decuplati furtunul si adaptorul.
8. Capacul ventilului trebuie montat din nou pe piscina.
9. Schimbati dopul de scurgere la partea exterioara a piscinei.
10. Demontati piscina in ordinea inversa de la montare. Demontati toate piesele.
11. Piscina si toate piesele trebuie sa fie uscate complet inainte de a fi impachetate. Lasati-le o ora sa se uste la soare (vezi schita 10)
12. Presarati pudra de talc pe folia piscinei pentru a absorbi umezeala ramasa si pentru ca folia sa nu se lipeasca.
13. La impachetare trebuie sa formati un dreptunghi. Incepeti cu o parte. Pliati de 2 ori 1/6 de folie. Procedati la fel cu partea cealalta (vezi desenele 11.1 & 11.2).
14. Apoi pliati o jumatate peste cealalta casi cum ati inchide o carte (vezi desenele 12.1 & 12.2).
15. Aduceti capetele lungi spre mijloc (vezi desenul 13).
16. Aduceti o jumatate peste cealalta ca si cum ati inchide o carte (vezi desenul 14).
17. Depozitati folia intr-o incapere uscata. Temperatura incaperii sa fie intre 5°C si 38° C . Pentru depozitare este ideal ambalajul original.

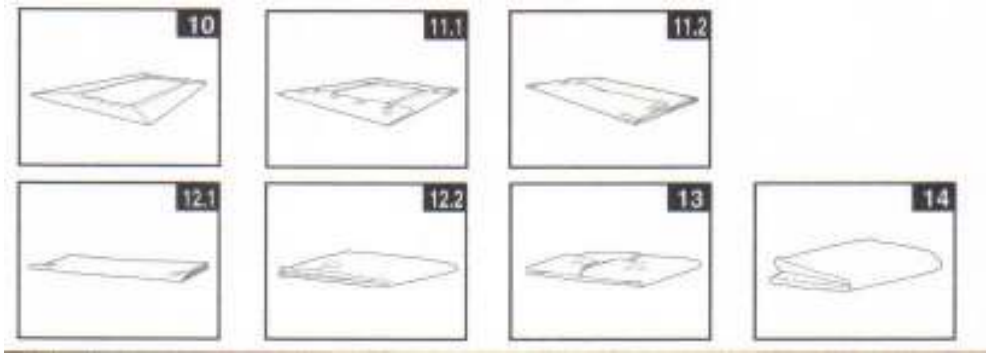

PASTRAREA SI IERNAREA

Pastrarea peste iarna a piscinei dumneavoastra

Piscina dumneavoastra poate fi golita si pastrata in siguranta peste iarna. Totusi unele persoane isi lasa piscina tot timpul anului sa stea afara. In tari in care iernile sunt reci, aceasta nu este recomandat. Materialul se poate deteriora la frig.
Cand temperatura scade sub 5°C este recomandabil ca piscina sa fie demontata. Cum golesc eu piscina?

1. Curatati bine apa piscinei.
2. Indepartati skimmerul si alte piese cuplate la filtru. La nevoie schimbati sita skimmerului. Controlati inainte de depozitare ca piesela sa fie curate si uscate.
3. Inchideti turul si caile de scurgere cu dopurile prevazute pentru asta (la piscine de 16 ‘si mai mici).
4. Indepartati scara si depuneti-o intr-un loc sigur si uscat. Aveti grija ca scara sa fie complet uscata.
5. Indepartati toate furtunele.
6. Acoperiti piscina cu o prelata Intex. ATENTIE: prelata nu este o acoperire sigura.
7. Curatati si goliti pompa. Demontati carcasa filtrului si furtunele. Indepartati si aruncati cartusul de filtru folosit. Puneti la indemana un cartus de fitru nou pentru sezonul urmator.
8. Depozitati pompa si piesele filtrului intr-o incapere curata si uscat la temperaturi intre 5 si 38°C.

INDICATII GENERALE PENTRU SIGURANTA

Piscina dumneavoastra va poate aduce multa placere, totusi apa aduce si riscuri. Pentru a evita anumite raniri si situatii periculoase, cititi si respectati neaparat aceste instructiuni. Nu uitati ca ele descriu multe, totusi nu toate pericolele posibile.
Pentru siguranta dumneavoastra, familiarizati-va cu normativele si avertizarile organizatiilor ntionale de siguranta.

- Invatati inotul.
- Luati-va timp pentru a va invata masurile de acordare a primului ajutor.
- Instruiti personele care supravegheaza copiii dumneavostra in privinta pericolelor la baie si asupra masurilor de siguranta (bariere de siguranta, usi inchise,…). Pretindeti supraveghere permanenta.
- Invatati copiii sa reactioneze corect in caz de accidente.
- Ratiune si aprecierea corecta a situatiei in timpul baii, sunt importante.
- Atentie, atentie, atentie.